Podkładki odginane z noskiem wewnętrznym DIN 462, PN 82016

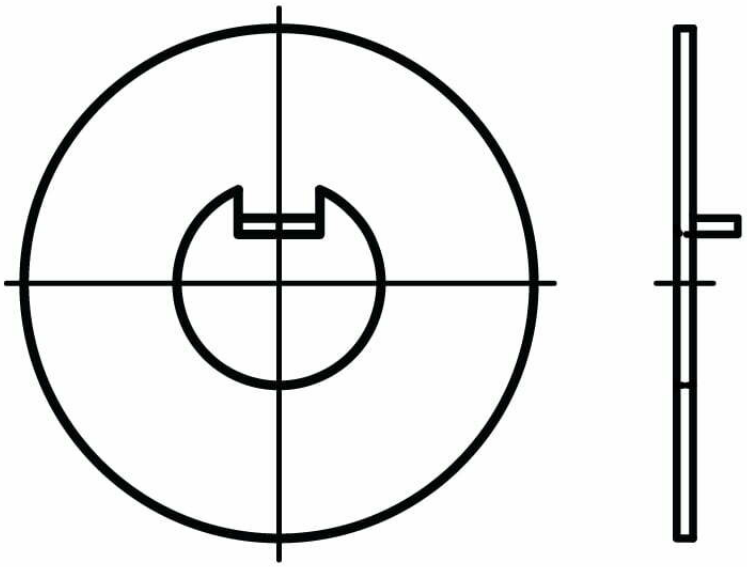

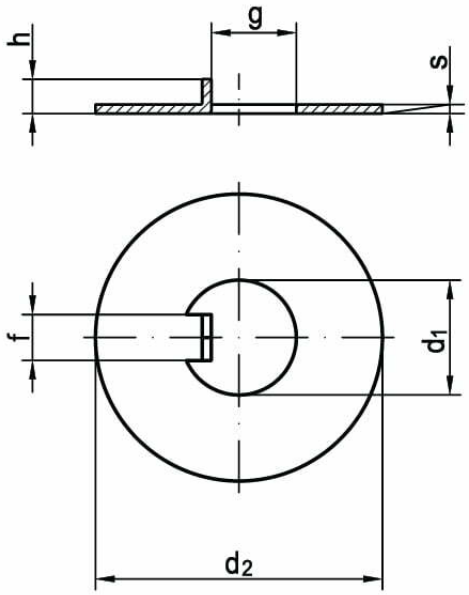

NORMA	MATERIAŁ	KLASA	POWŁOKA
DIN 462 PN 82016	stal		ocynk galwaniczny

d_1	6	8	10	12	14	16	18	20	22	24	26	28
d_2	16	20	25	28	30	32	34	36	40	42	45	50
s	0,8	0,8	0,8	0,8	0,8	1	1	1	1	1	1	1
f	3	3	4	5	5	5	6	6	6	6	7	7
g	3,9	5,9	7,4	9,3	11,4	13,5	15,4	17,5	19,5	21,6	23,5	25,5
h	2,5	2,5	3	3	3	3	4	4	4	4	5	5

d_1	30	32	35	38	40	42	45	48	50	52	55	58
d_2	50	52	55	58	62	62	68	75	75	80	80	90
s	1,2	1,2	1,2	1,2	1,2	1,2	1,2	1,2	1,2	1,2	1,2	1,5
f	7	7	7	8	8	8	8	8	8	10	10	10
g	27,5	29,6	32,6	35,3	37,3	39,3	42,4	45,4	47,4	49,3	52,3	55,3
h	5	5	5	5	5	5	5	5	5	6	6	6

d_1	60	62	65	68	70	72	75	80	85	90	95	100
d_2	90	95	95	100	100	110	110	115	120	130	135	145
s	1,5	1,5	1,5	1,5	1,5	1,5	1,5	1,5	1,5	1,5	1,5	1,5
f	10	10	10	10	10	10	10	10	10	10	12	12
g	57,3	59,3	62,4	65,4	67,4	68,9	71,9	76,9	81,9	86,9	91,8	96,9
h	6	6	6	6	6	7	7	7	7	7	8	8

d_1	105	110	115	120	125	130	140	150	160	170	180	190
d_2	155	155	165	165	180	180	195	205	220	230	245	260
s	1,5	1,5	1,5	1,5	1,5	1,5	1,5	1,5	1,5	1,5	1,5	1,5
f	12	12	12	12	12	12	12	12	12	12	12	12
g	102	107	112	117	122	127	137	147	157	167	177	187
h	8	8	8	8	8	8	8	8	10	10	10	10

d_1	200
d_2	270
s	1,5
f	12
g	197
h	10