Podkładki okrągłe do konstrukcji stalowych DIN 7989

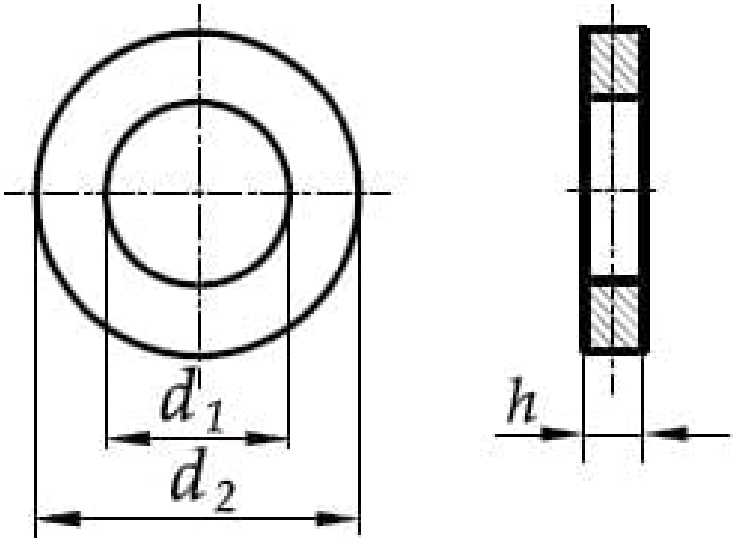

dnom	11	14	18	22	26	30	33	36	39
Pod gwint *Thtread dia.*	M10	M12	M16	M20	M24	M27	M30	M33	M36
d_1	11	13,5	17,5	22	26	30	33	36	39
d_2	20	24	30	37	44	50	56	60	66
h ± 1,2	8	8	8	8	8	8	8	8	8